Instructions d'installation Mini Core Wall 1

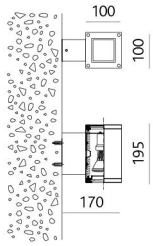

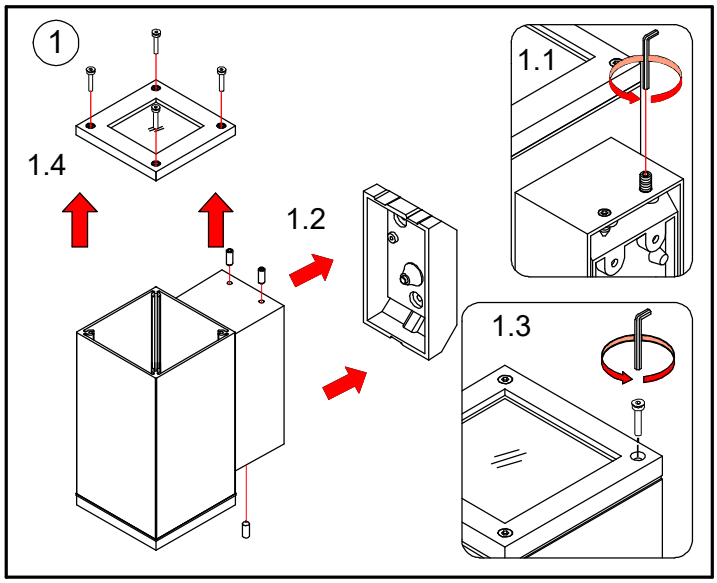

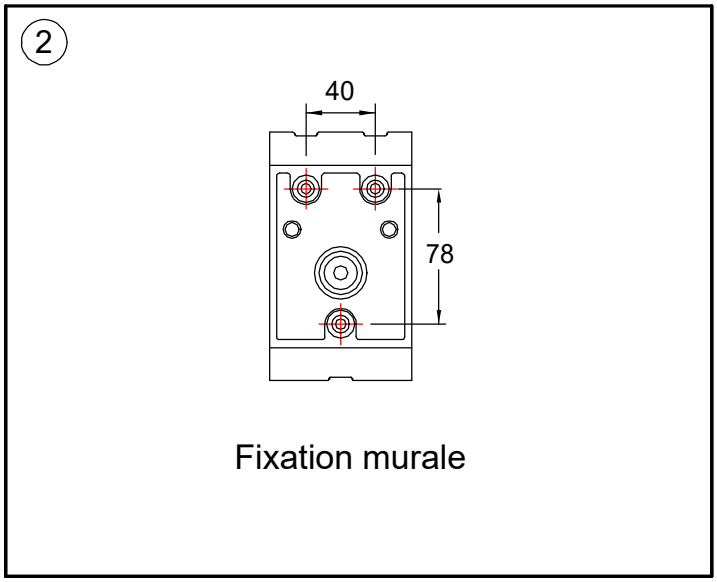

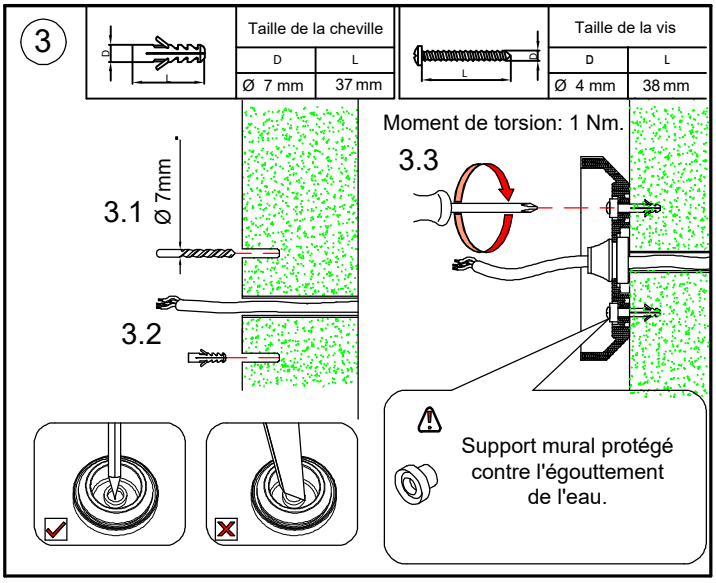

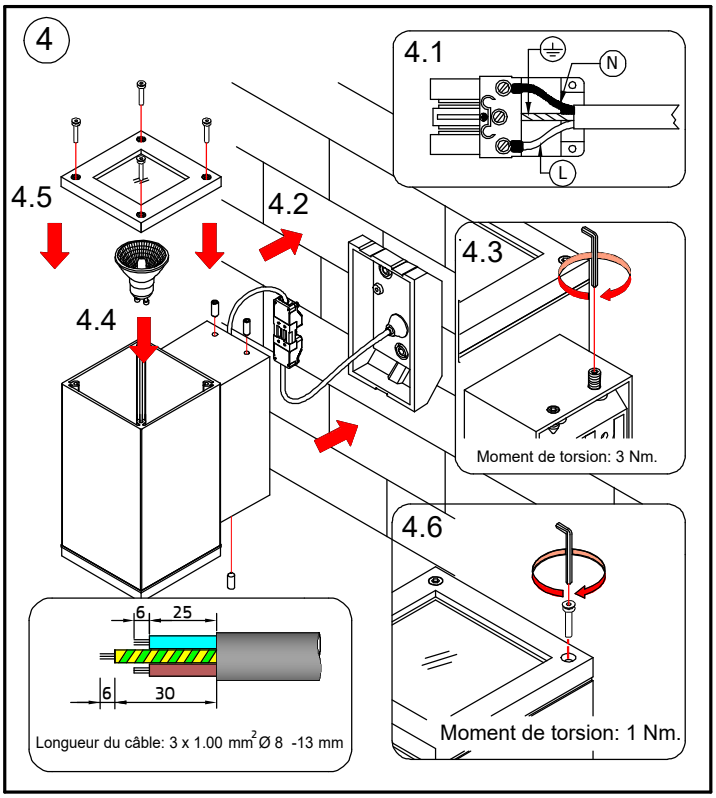

Firalux Design SA – Hauptstrasse 21 – 4461 Böckten BL
+41 61 485 13 13 – +41 61 485 13 14 – www.firalux.ch

FIRALUX THE LIGHT

Instructions d'installation Mini Core Wall 1

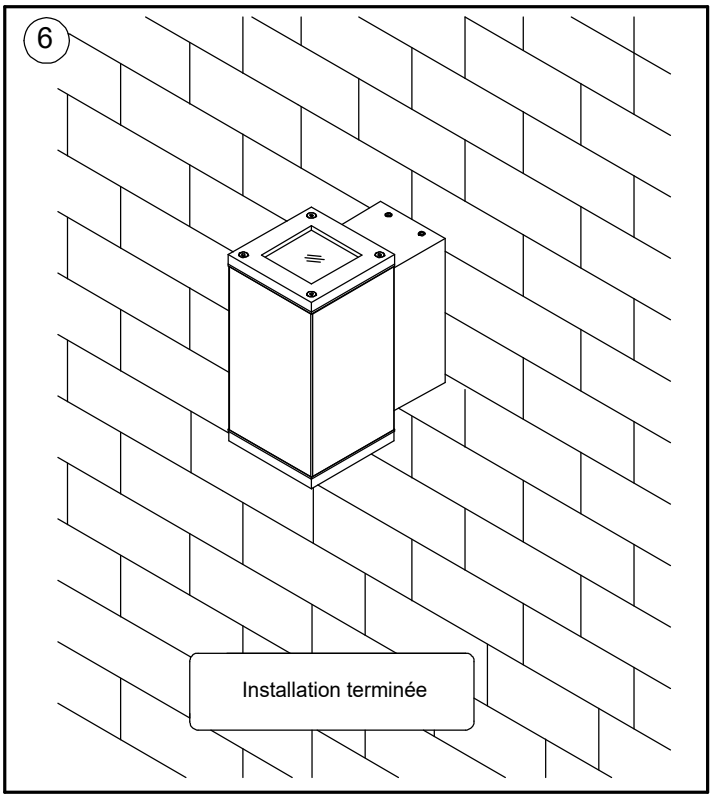

Firalux Design SA – Hauptstrasse 21 – 4461 Böckten BL
+41 61 485 13 13 – +41 61 485 13 14 – www.firalux.ch