Installationsanleitung Mini Core Wall 2

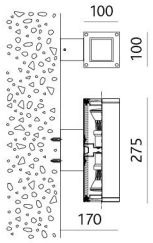

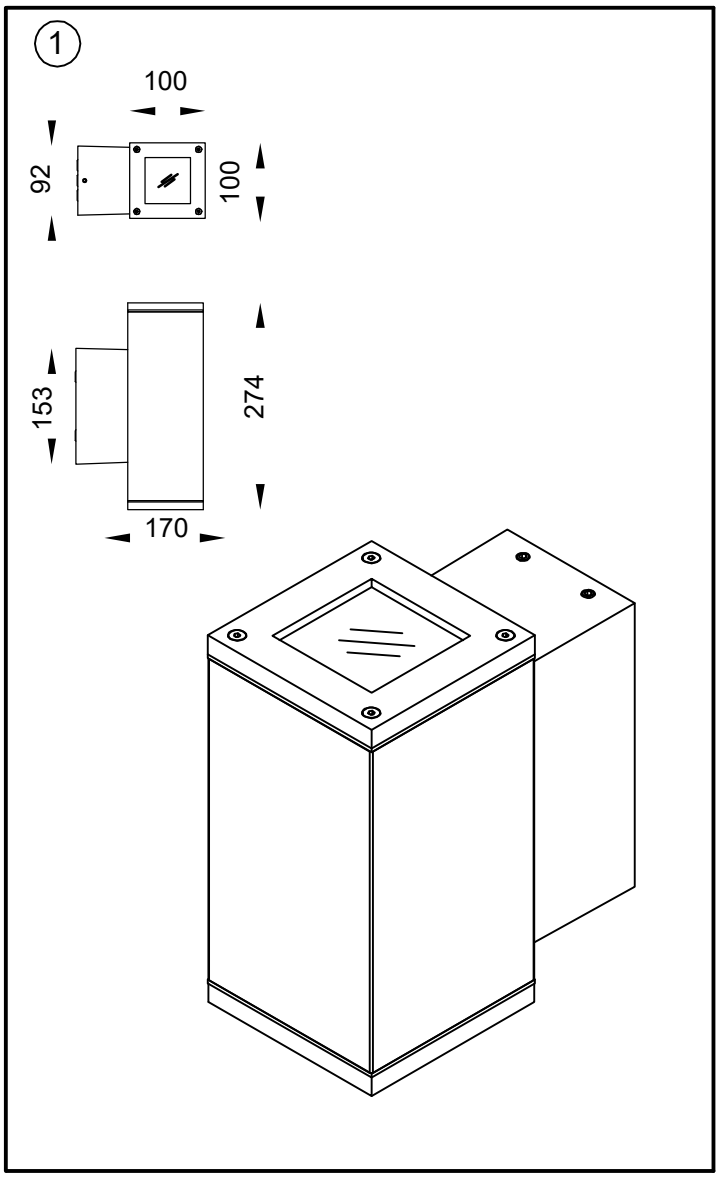

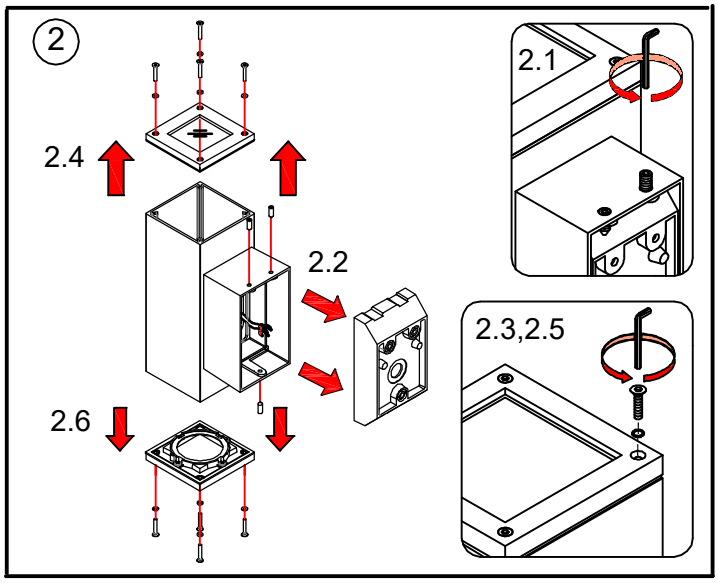

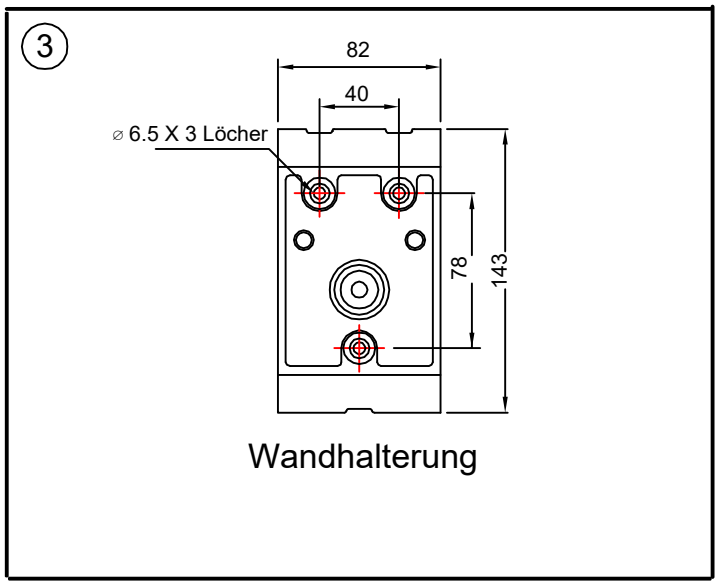

Firalux Design AG – Hauptstrasse 21 – 4461 Böckten BL
+41 61 485 13 13 – +41 61 485 13 14 – www.firalux.ch

FIRALUX THE LIGHT

Installationsanleitung Mini Core Wall 2

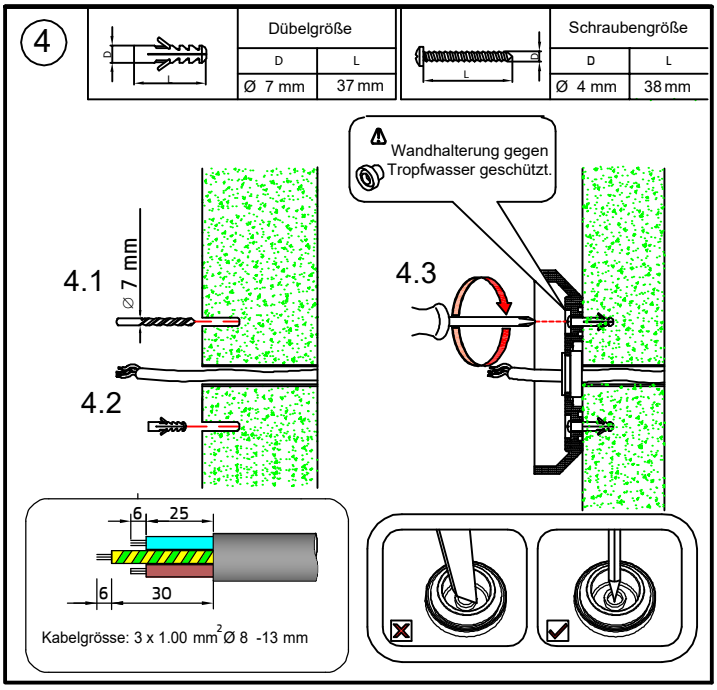

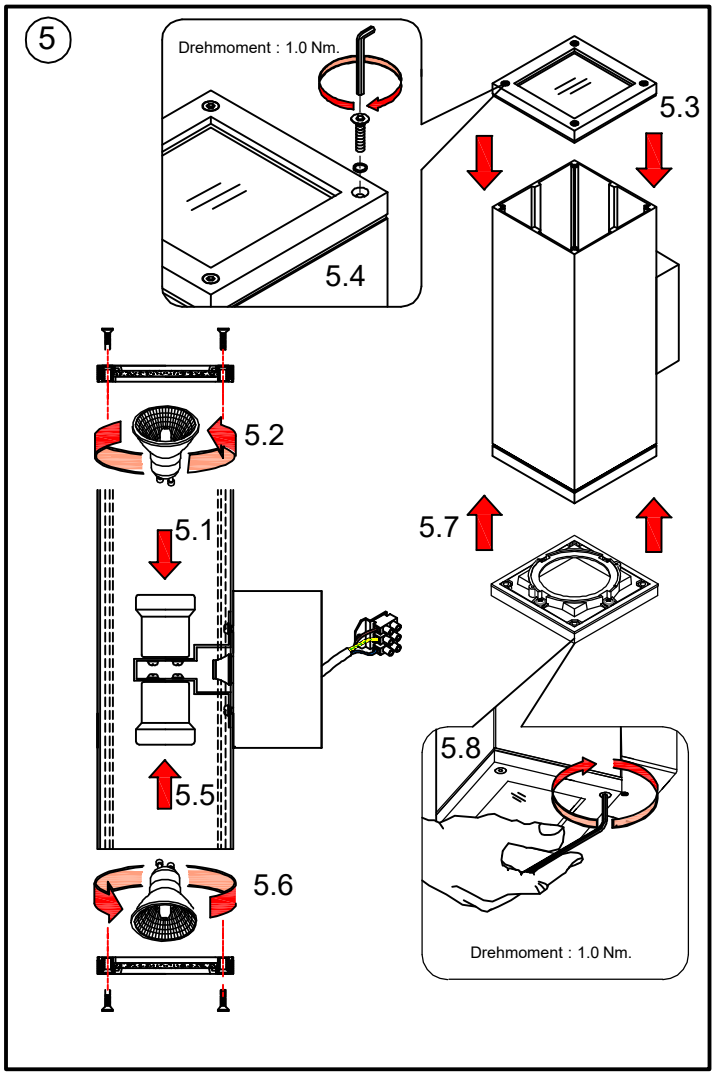

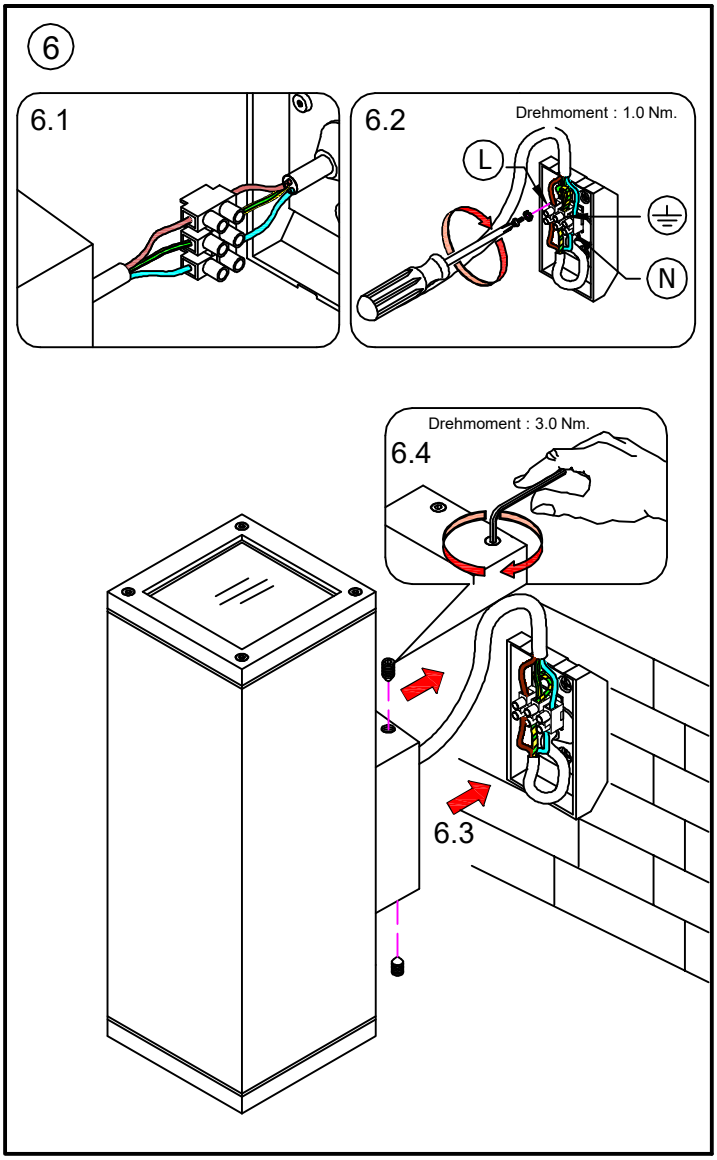

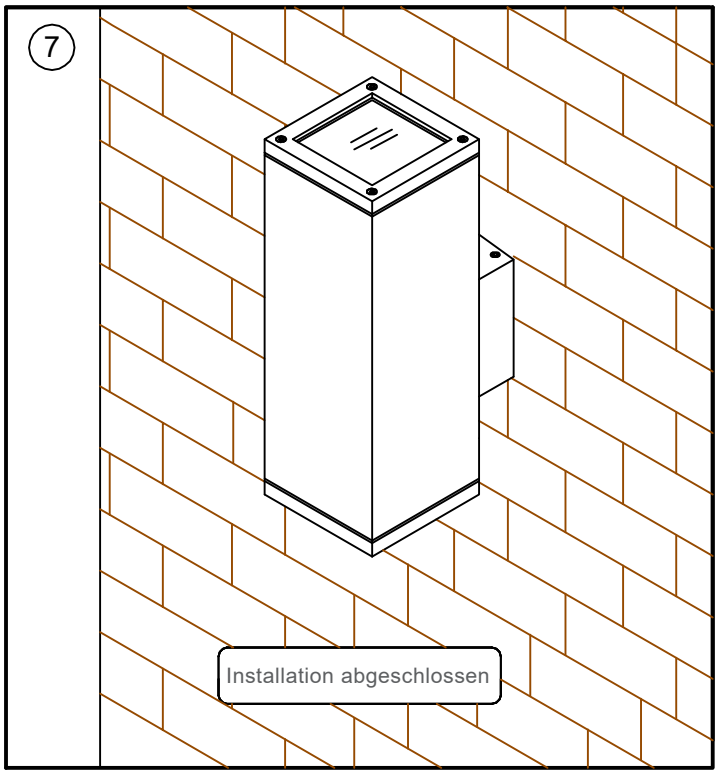

Firalux Design AG – Hauptstrasse 21 – 4461 Böckten BL
+41 61 485 13 13 – +41 61 485 13 14 – www.firalux.ch

FIRALUX THE LIGHT

Installationsanleitung Mini Core Wall 2

Hinweis

1. Die Installation sollte von einer qualifizierten Elektrofachkraft in Übereinstimmung mit den entsprechenden nationalen Verdrahtungsvorschriften durchgeführt werden.

2. Trennen Sie die Stromversorgung, bevor Sie die Lampe wechseln.

3. Bei Leuchten der Klasse 1 muss die Installation mit Erdung abgeschlossen werden.

4. Überschreiten Sie nicht die maximale Wattzahl.

Warnung

1. Der Hersteller übernimmt keine Haftung für Schäden, d durch fehlerhafte Montage enstehen. Der Unsachgemäße Einsatz der Leuchte oder Änderungen an der Leuchte kann zur Gefährdung oder Beschädigung von Personen, Tieren und Objekten führen.

2. Beschädigte Einzelteile nur mit originalen Ersatzteil ersetzen.

Firalux Design AG – Hauptstrasse 21 – 4461 Böckten BL
+41 61 485 13 13 – +41 61 485 13 14 – www.firalux.ch

FIRALUX THE LIGHT