# Installationsanleitung Cem_C

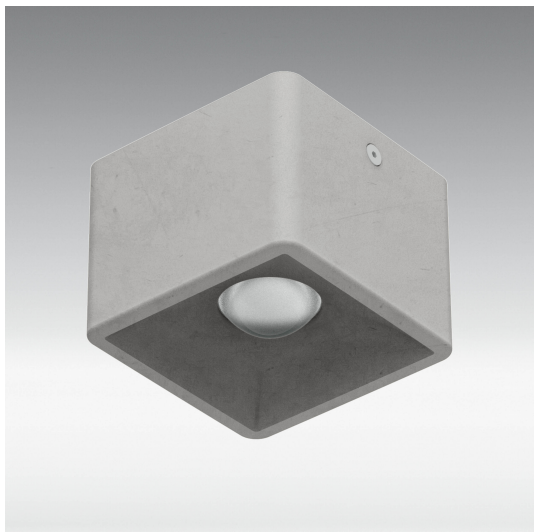

BEFESTIGUNGSPLATTE

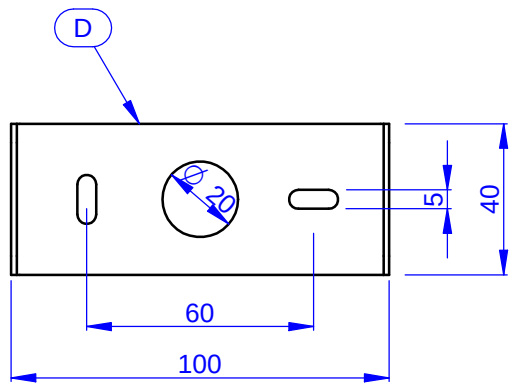


1

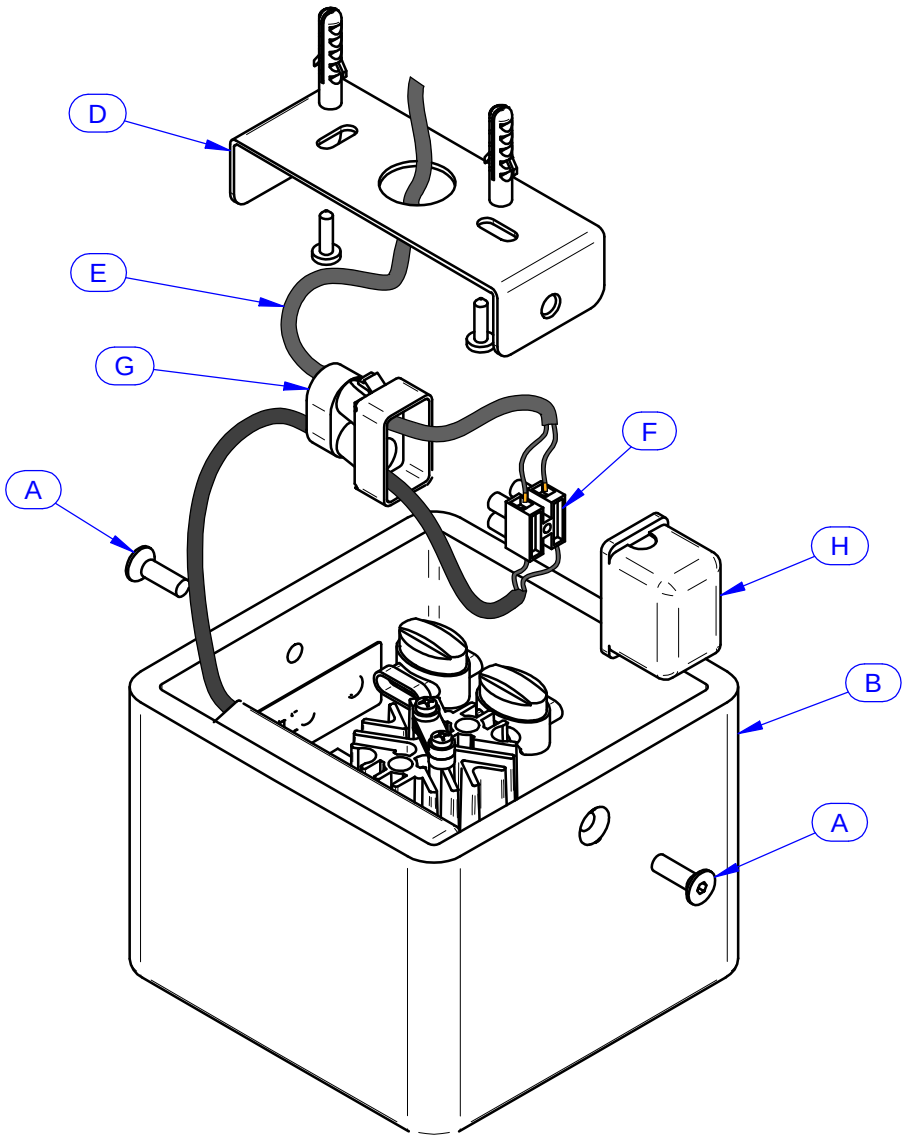


Die Schrauben (A) und den Bügel (D) aus der Struktur (B) nehmen.
Den Bügel (D) mit Hilfe der Schrauben und dem Dübel an die Wand befestigen, wobei man die angegebenen Abstände vom Netzkabelausgang (E) berücksichtigen muss.
Die Verkabelung des Netzkabels (E) an die Klemme (F) durchführen, wobei man die Netzkabel mit Hilfe der Kabelschelle (G) blockieren muss.
Das Ganze in das in der Box (H) enthaltene Isoliergel tauchen und in die Struktur (B) positionieren.
Die Struktur (B) an den Bügel (D) anbringen und mit Hilfe der Schrauben (A) blockieren.

Firalux Design AG – Hauptstrasse 21 – 4461 Böckten BL
+41 61 485 13 13 – +41 61 485 13 14 – www.firalux.ch

FIRALUX THE LIGHT