Installationsanleitung Cem_W2

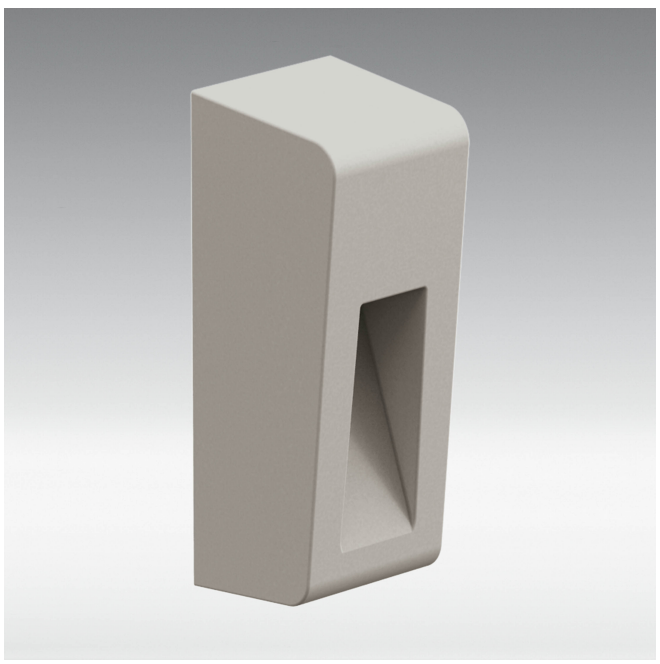

BEFESTIGUNGSPLATTE

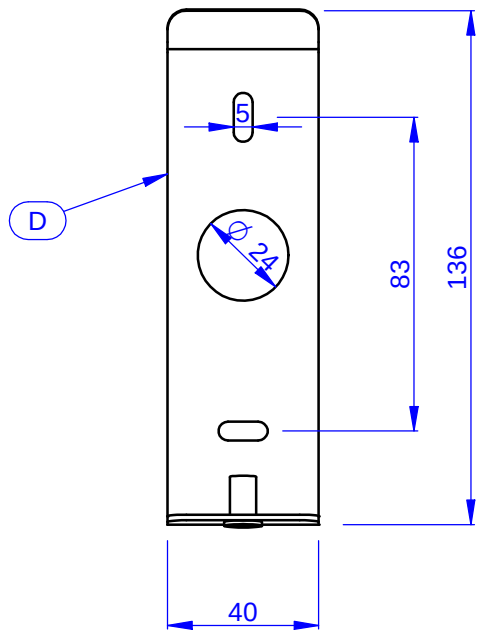

1

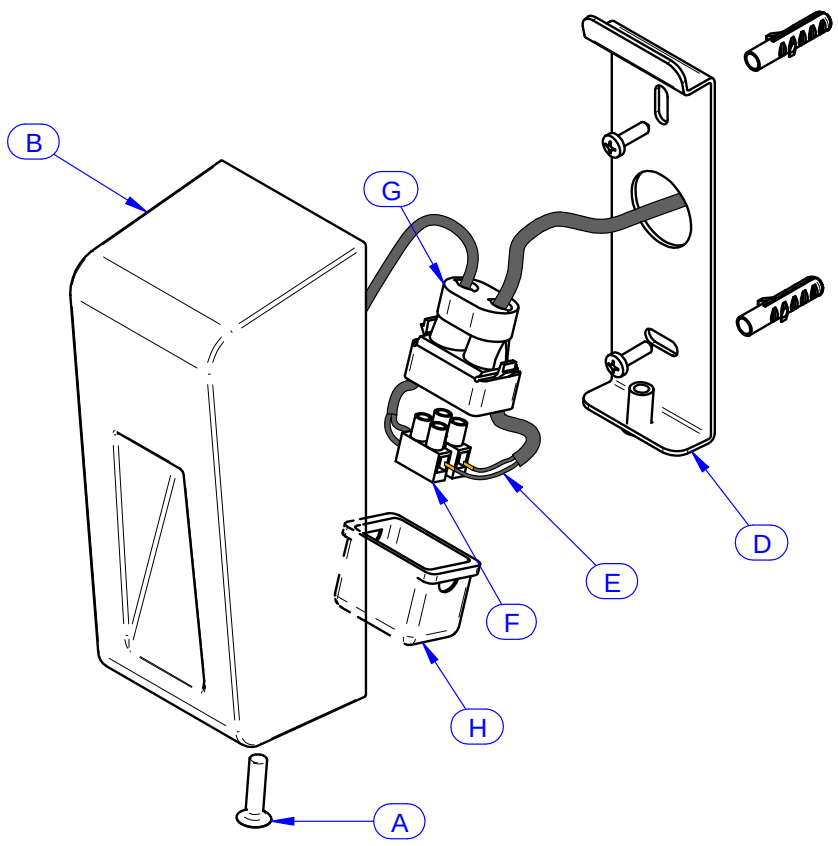

Die Schrauben (A) und den Bügel (D) aus der Struktur (B) nehmen.
Den Bügel (D) mit Hilfe der Schrauben und dem Dübel an die Wand befestigen, wobei man die angegebenen Abstände vom Netzkabelausgang (E) berücksichtigen muss. Die Verkabelung des Netzkabels (E) an die Klemme (F) durchführen, bitte den Netzkabel mit Hilfe der Kabelschelle (G) blockieren.
Das Ganze enthaltene Isoliergel in der Box (H) tauchen und in die Struktur (B) positionieren.
Die Struktur (B) an den Bügel (D) anbringen und mit den Schrauben (A) befestigen.

Firalux Design AG – Hauptstrasse 21 – 4461 Böckten BL
+41 61 485 13 13 – +41 61 485 13 14 – www.firalux.ch

FIRALUX THE LIGHT