Installationsanleitung Ardilla66

BEFESTIGUNGSPLATTE

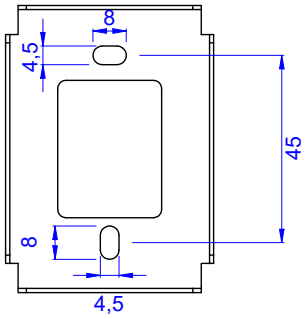

1 BEFESTIGEN SIE DIE HALTERUNG AN DER WAND

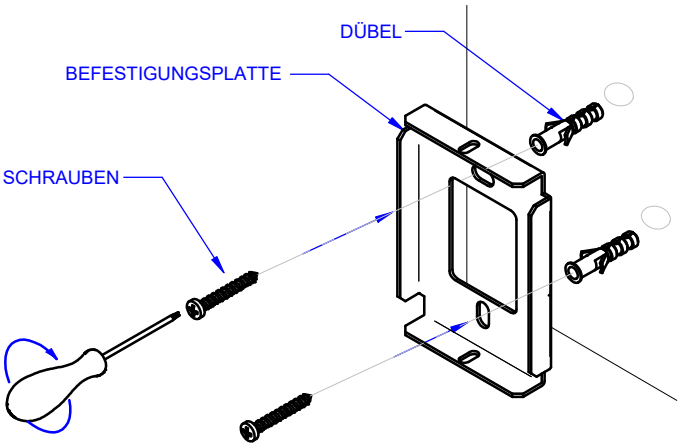

2 L/N/ERDE AN DER KLEMME ANSCHLIESSEN (IP66-VERBINDUNG)

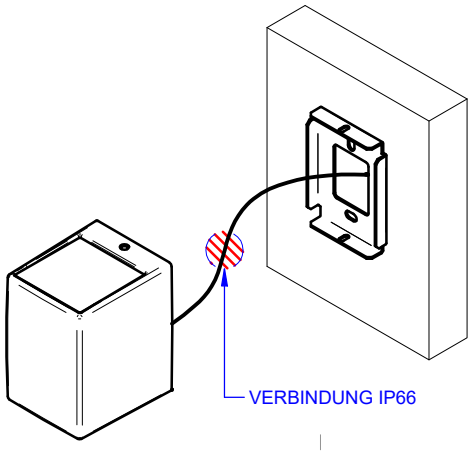

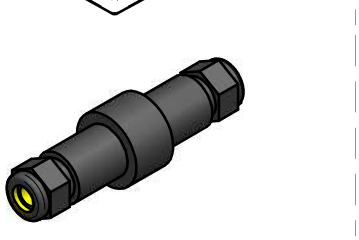

VERBINDUNGSSTÜCK IP68 3 x 1,5mm²
FÜR KABELSTÄRKEN VON Ø 5 - 14 mm

3 BEFESTIGEN SIE DEN ARTIKEL AN DIE HALTERUNG

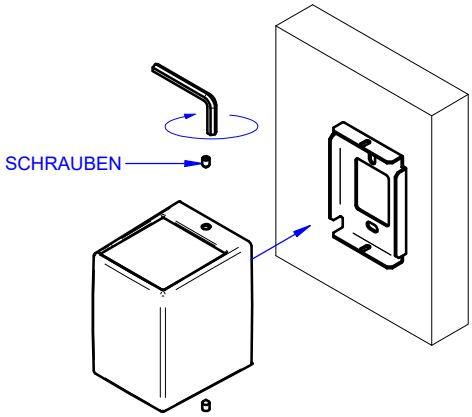

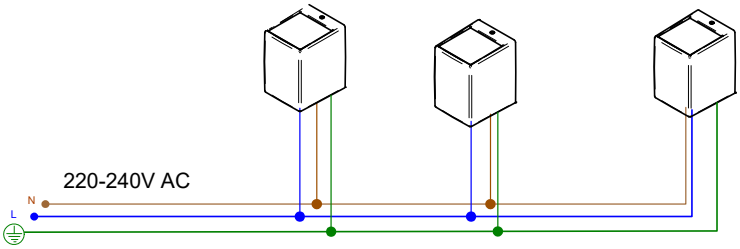

Firalux Design AG – Hauptstrasse 21 – 4461 Böckten BL
+41 61 485 13 13 – +41 61 485 13 14 – www.firalux.ch

FIRALUX THE LIGHT