# Instructions d'installation Mini Tower Round

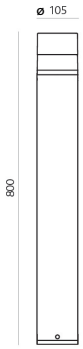


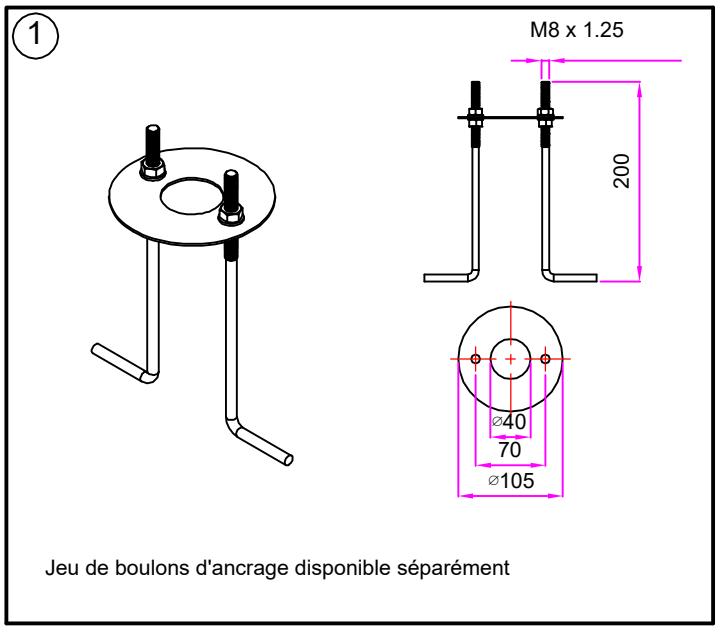


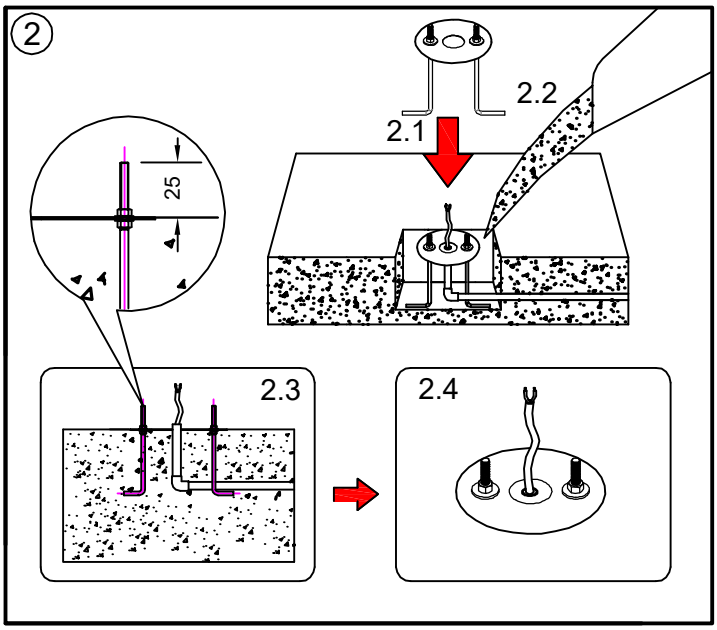


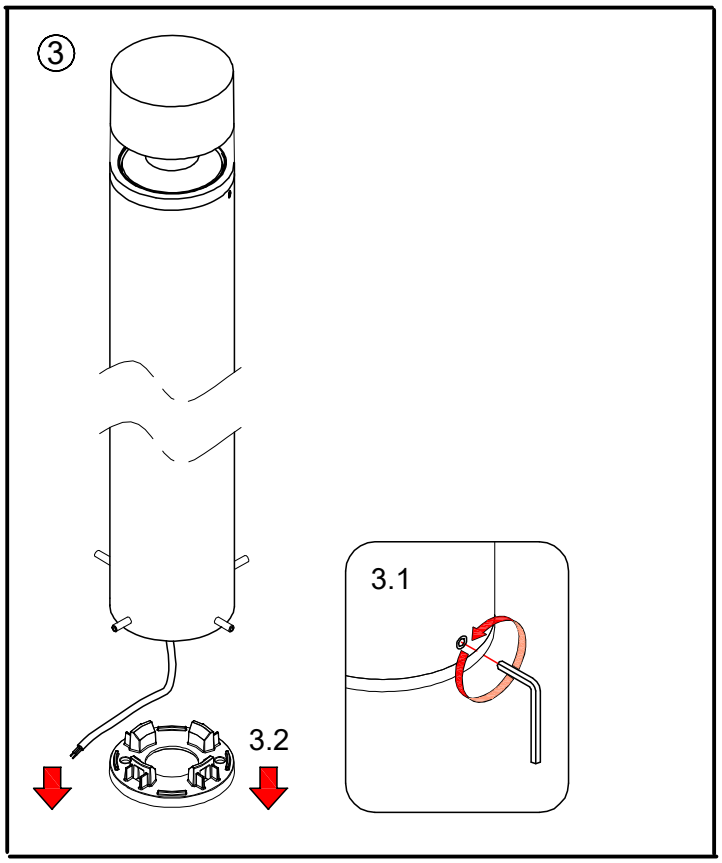


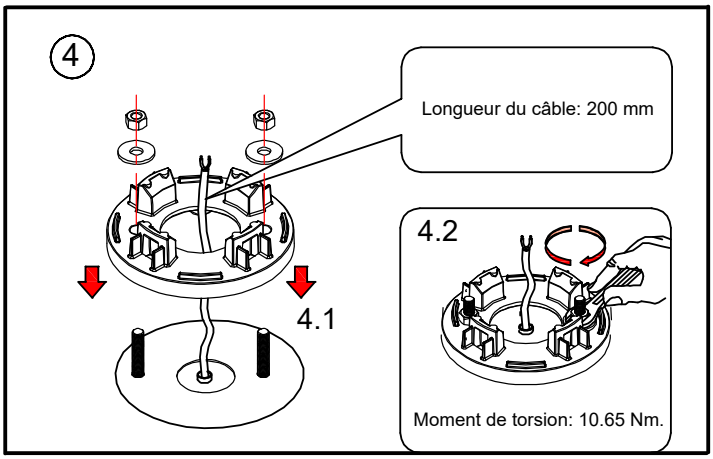

# Instructions d'installation Mini Tower Round

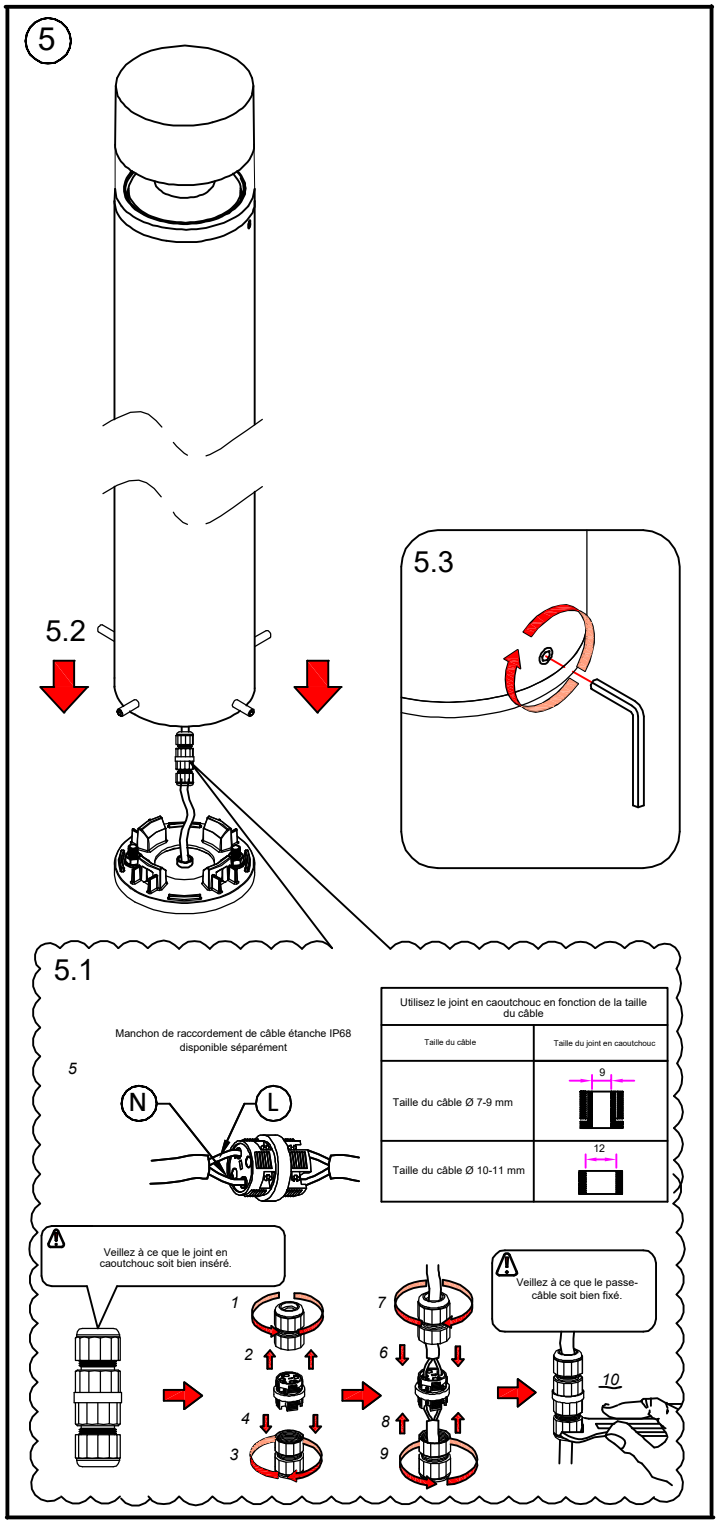


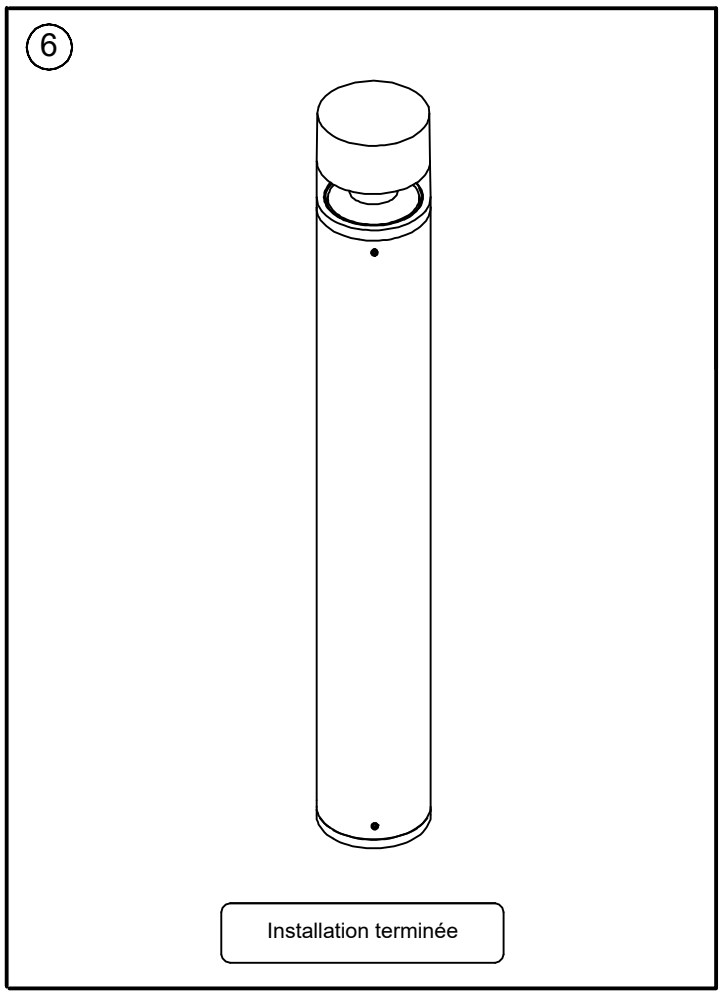


Remarques

1. Le montage ne peut être effectué que par du personnel formé conformément aux règles de sécurité nationales.

2. S'assurer qu'aucune tension n'est présente avant l'installation et la maintenance

3. Pour les luminaires de la classe de protection 2, établir une connexion de terre de protection.

4. Ne pas surcharger l'unité de contrôle des LED.

5. Ne pas toucher les LED pendant l'installation ou la maintenance.

Attention

1. Le fabricant décline toute responsabilité pour les dommages causés par une installation incorrecte. Une mauvaise utilisation de la lampe ou des modifications apportées à la lampe peuvent entraîner un danger ou des dommages pour les personnes, les animaux et les objets.

2. Remplacez les pièces endommagées uniquement par des pièces de rechange d'origine.

Firalux Design SA – Hauptstrasse 21 – 4461 Böckten BL
+41 61 485 13 13 – +41 61 485 13 14 – www.firalux.ch

FIRALUX THE LIGHT