Jonny LED

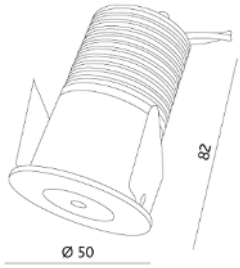

Massivaluminium gedreht, Kühlkörper Massivaluminium schwarz eloxiert, Trapez-Blattfedern, Litzenkabel mit Silikonisolation, Sicherheitsglas satiniert

Produkt Daten

Bestellnummer	MD-9220N1-SL
Material	Massivaluminium gedreht
Orientier-/ Drehbar	starr
Lochausschnitt	Ø 43 mm
Betriebsgerät	Exklusive, LED-Konverter 350 mA
Leistung	4.5 W
Lichtstrom	511 lm
Lichtfarbe	3000 K
Farbwiedergabe	RA 90
Ausstrahlwinkel	40°
Energieeffizienzklasse	A++
Farbe	Silber eloxiert

Boden-/ Wandeinbauleuchte Jonny LED, Leuchtengehäuse aus Massivaluminium gedreht, Kühlkörper aus Massivaluminium, Trapez-Blattfedern, starr, Deckenausschnitt Ø 43 mm, Aussendurchmesser Ø 50 mm, Einbautiefe 82 mm, Leistung 4.5 W, Lichtstrom 511 lm, Farbwiedergabe RA 90, Lichtfarbe 3000 K, Ausstrahlwinkel 40°, EEK A++, IP-Schutz 65, Schutzklasse 3

Weitere Details können Sie im Gesamtkatalog auf Seite 46 entnehmen.
Preis- und Modelländerungen sowie Farbabweichungen bleiben jederzeit vorbehalten. Stand: August 19

Firalux Design AG – Hauptstrasse 21 – 4461 Böckten BL
+41 61 485 13 13 – +41 61 485 13 14 – www.firalux.ch

FIRALUX THE LIGHT

LED-Konverter 350 mA / 3-10 W **EL-LED350-10**

Kunststoffgehäuse vergossen, vorverkabelt (PRI) 19 cm und (SEC) 19 cm, Ausgangsstrom konstant, kurzschlussfest, Thermoschutz, Überlastschutz, nicht dimmbar!

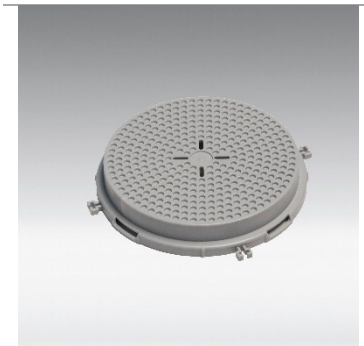

HaloX-O rund **90008**

Deckel rund Ø 40-100 mm Ausschnitt (universal)

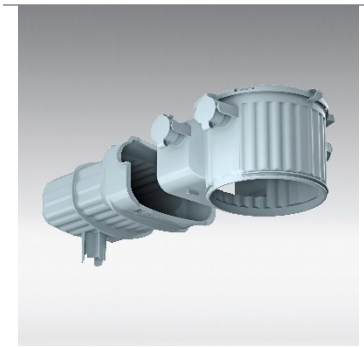

HaloX-O / mit Tunnel **90001K**

HaloX-O Betongehäuse ohne Frontdeckel | Trafotunnel HaloX-O Gehäuse für Betondecken und -wände, auch geeignet für Sichtbeton durch innenliegende Nagelstellen, Gehäuse und Tunnel aus Polyethylen, formbeständig bis 100°C, feuerbeständig bis 650°C, halogenfrei, schwenkbare Trennwand zwischen Gehäuse und Tunnel reduziert die Temperaturbelastung im Transformerbereich

Firalux Design AG – Hauptstrasse 21 – 4461 Böckten BL
+41 61 485 13 13 – +41 61 485 13 14 – www.firalux.ch