FIRALED® II
Premium Compact

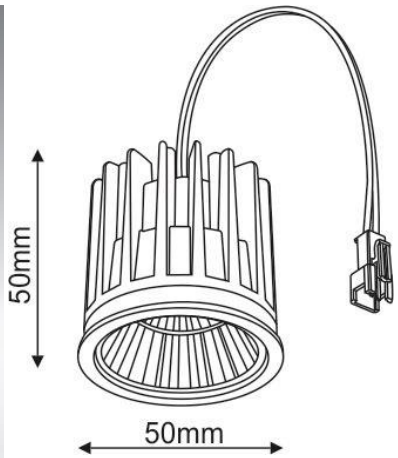

Le module LED FIRALED® II Premium Compact est dimmable et idéal pour remplacer les ampoules halogènes MR16, le module doit être avec un convertisseur LED (phase descendante) DALI.

Données produit

N° article	MD-420940N-27A / MD-420940N-30A / MD-420940N-40 / MD-320940N-27A / MD-320940N-30A
Matériau	Corps en fonte d'aluminium
Dimension	Ø 50 mm x 50 mm
Puissance	9.1 W
Flux lumineux	807 lm / 918 lm / 1165 lm / 936 lm / 953 lm
Teinte	2700 K / 3000 K ou 4000 K
Rendu de couleur	CRI 90 et CRI 97
Angle de rayonnement	36° (optional 15° / 28° / 60°)
Durée de vie	55'000 Std. / L70
Variantes de couleur	Argent (RAL 9006)

Ampoule FIRALED® II Premium Compact, corps en fonte d'aluminium, puissance 9.1 W, flux lumineux 807 lm, 918 lm, 1165 lm, 936 lm ou 953 lm, teinte 2700 K, 3000 K ou 4000 K, rendu couleur CRI 90 ou CRI 97, angle de rayonnement 36° (optional 15° / 28° / 60°), durée de vie 55'000 h / L70, dimension Ø 50 mm x 50 mm, IP-protection 20

Sous réserve de changement de prix, de modèles et des variations de couleurs. Version : mars 22

Firalux Design SA – Hauptstrasse 21 – 4461 Böckten BL
+41 61 485 13 13 – +41 61 485 13 14 – www.firalux.ch

FIRALUX THE LIGHT

FIRADIM® Smart Universal-Dimmer MD-50500-10A

Boîtie: Face avant en aluminium, corps: plastique, interrupteur diphasé inclus (schema 3), tension nominale 230 V AC, 50 Hz, puissance nominale: 3 - 500 W

Convertisseur FIRALED® 10W TRIAC SP-91035

Corps en plastique, tension de sortie constante, protection court-circuit et protection de surtension integrée, testé aux normes TÜV, dimmable phase descendante, courant secondaire sélectionnable au moyen d'un interrupteur à bascule: 190 mA (6 - 40 V) / 260 mA (6 - 40 V) / 300 mA (6 - 33 V) / 350 mA (6 - 28 V)

Convertisseur LED DALI FIRALED® SP-92035-A

Corps en plastique, tension de sortie constante, protection court-circuit et protection de surtension intégrées, courant secondaire sélectionnable aumoyen d'un interrupteur à bascule: 190 mA (6 - 40 V) / 260 mA (6 - 40 V) / 300 mA (6 - 33 V) / 350 mA (6 - 28 V), testé aux normes TÜV, DALI dimmable, adressable, préréglage 350 mA, IP20, 3 W – 10 W

Firalux Design SA – Hauptstrasse 21 – 4461 Böckten BL
+41 61 485 13 13 – +41 61 485 13 14 – www.firalux.ch