Big One

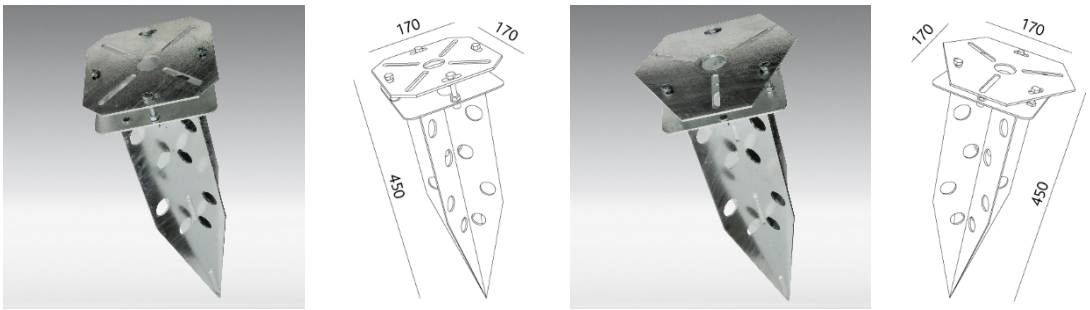

Hochwertige Trägerkonstruktionen aus verzinktem Stahl, Aufnahmeplatte lasergeschnitten in 2 Ausführungen, inklusive verzinktem Schraubensatz mit Ausgleichs- und Distanzringen aus Hartgummi

95010K
Tower 4 Poller LED 60 / 90 / 120
Charisma 2 Round
Charisma 2 Square
Mini Tower Round
Mini Tower Square

95011K
Grill Flat Poller
Grill Round Poller

Stahlträger dürfen nicht im Bereich von Werksleistung eingesetzt werden.

Produkt Daten

Bestellnummer	95010K (2 oder 4 Nuten) / 95011K (für 3 Nuten)
Material	Verzinktem Stahl

Erdspiess für schwere Pollerleuchten Big One, Spiess aus verzinktem Stahl, Masse 450 x 170 x 170 mm

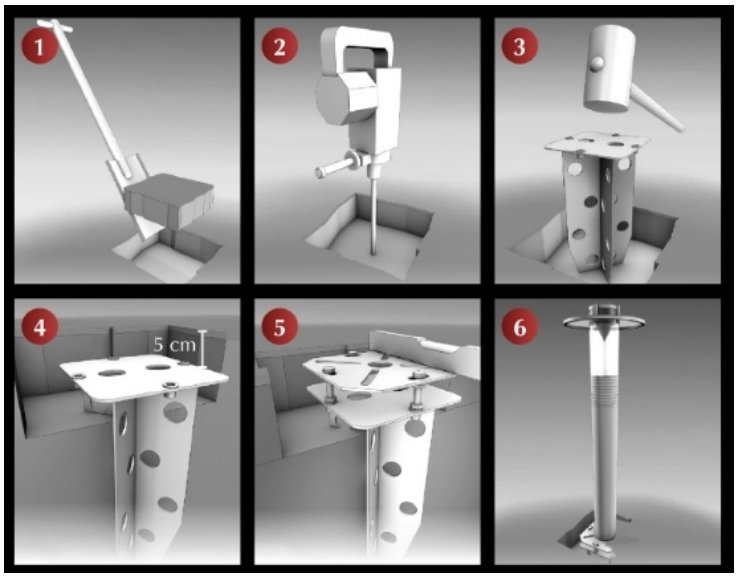

Preis- und Modelländerungen sowie Farbabweichungen bleiben jederzeit vorbehalten. Stand: Juli 20

Firalux Design AG – Hauptstrasse 21 – 4461 Böckten BL
+41 61 485 13 13 – +41 61 485 13 14 – www.firalux.ch

FIRALUX THE LIGHT