# V i s i o n  2

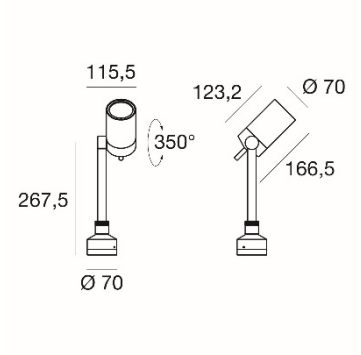


Gehäuse aus Aluminium, Diffusor Glas transparent, orientierbarer Lichtstrahl 350°, drehbarer Lichtstrahler 295°, IK09

## P r o d u k t  D a t e n

| | |
|---|---|
| **Bestellnummer** | LL-51395* / LL-51396* |
| **Material** | Gehäuse aus Aluminium |
| **Orientierbar & Drehbar** | Orientierbarer Lichtstrahl 350°, Drehbar 295° |
| **Leuchtmittel** | Exklusiv |
| **IK-Schutz** | 09 |
| **Farbe** | Grau (RAL 9006), corten |

* Lieferfristen auf Anfrage

Gartenstrahler Vision 2 aus Aluminium-Druckguss inkl. Mast, Leuchtenkopf 1 x GU10 max. 50 W mit 295° Neigung Horizontal und 350° Vertikal, Diffusor ist aus Glas gefertigt, Sockeldurchmesser 70 mm, Masthöhe 267.5mm, Leuchtenkopflänge 123.2 mm Ø 70 mm, IP-Schutz 65, IK-Schutz 09, Schutzklasse I, entspricht der Norm EN 60598-1

Preis- und Modelländerungen sowie Farbabweichungen bleiben jederzeit vorbehalten. Stand: Juli 2020

Firalux Design AG – Hauptstrasse 21 – 4461 Böckten BL
+41 61 485 13 13 – +41 61 485 13 14 – www.firalux.ch

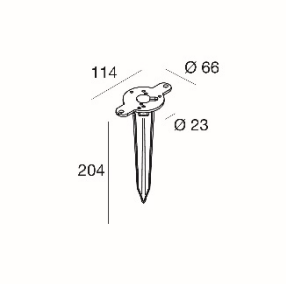


**Erdspiess** **LL-50370**

**FIRALED® GU10 6W CRI 90** **MD-30632GU-XX**

FIRALED® GU10, Material Aluminium-Druckguss, Leistung 6W, Lichtstrom 351 lm oder 343 lm, Lichtfarbe 2700 K oder 3000 K, Farbwiedergabe CRI 90, Ausstrahlwinkel 32°, Lebensdauer 60'000 Std. / L90, Masse Ø 50 mm x 58 mm, dimmbar Phasenabschnitt

**FIRALED® GU10 6.5W CRI 97** **MD-40635GU-XX**

FIRALED® GU10, Material Aluminium-Druckguss, Leistung 6.5 W, Lichtstrom 423 lm oder 441 lm, Lichtfarbe 2700 K oder 3000 K, Farbwiedergabe CRI 97, Ausstrahlwinkel 35°, Lebensdauer 60'000 Std. / L70, Masse Ø 50 mm x 58 mm, dimmbar Phasenabschnitt

**FIRALED® GU10 Dimmable White** **MD-20640GU-DW**

FIRALED® GU Dimmable White, Material Aluminium-Druckguss, Leistung 6.5 W, Lichtstrom 54-437 lm, Lichtfarbe 2700-3500K, Farbwiedergabe CRI 80, Ausstrahlwinkel 40°, Lebensdauer 40'000 h, Masse Ø 50 mm x 58 mm, dimmbar Phasenabschnitt

**FIRALUX® GU10 5.5W CRI 90** **TC-30536GU-XX**

FIRALUX® GU10, Material Aluminium-Druckguss, Leistung 5.5 W, Lichtstrom 345 lm, Lichtfarbe 2700 K oder 3000 K, Farbwiedergabe CRI 90, Ausstrahlwinkel 36°, Lebensdauer 15'000 h, Masse Ø 50 mm x 53 mm, Dimmbar Phasenschnitt

Preis- und Modelländerungen sowie Farbabweichungen bleiben jederzeit vorbehalten. Stand: Juli 2020

**FIRALUX® GU10 7.5W CRI 98** **TC-40736GU-XX**

FIRALUX® GU10, Material Aluminium-Druckguss, Leistung 7.5 W, Lichtstrom 480 lm oder 460 lm, Lichtfarbe 2700 K oder 3000 K, Farbwiedergabe CRI 98, Ausstrahlwinkel 36°, Lebensdauer 25'000 h, Masse Ø 50 mm x 57 mm, Dimmbar Phasenschnitt

**FIRALUX® GU10 8W <° 36°** **TC-30836GU-XX**

FIRALUX® GU10, Material Aluminium-Druckguss, Leistung 8 W, Lichtstrom 600 lm, Lichtfarbe 2700 K, 3000 K oder 4000K, Farbwiedergabe CRI 90, Ausstrahlwinkel 36°, Lebensdauer 25'000 h, Masse Ø 50 mm x 53 mm, Dimmbar Phasenschnitt

**FIRALUX® GU10 8W <° 60°** **TC-30860GU-XX**

FIRALUX® GU10, Material Aluminium-Druckguss, Leistung 8 W, Lichtstrom 600 lm, Lichtfarbe 2700 K, 3000 K oder 4000K, Farbwiedergabe CRI 90, Ausstrahlwinkel 60°, Lebensdauer 25'000 h, Masse Ø 50 mm x 53 mm, Dimmbar Phasenschnitt

**Verbindungsklemme 3M™ Scotchlok™** **FB-966430082**

Preis- und Modelländerungen sowie Farbabweichungen bleiben jederzeit vorbehalten. Stand: Juli 2020