Vuelta 2

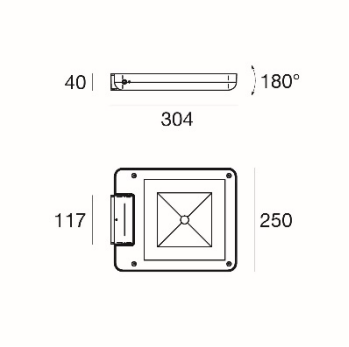

Gehäuse aus stranggepresstem Aluminium, Diffusor aus durchsichtigem 6mm Sicherheitsglas, symmetrisch abstrahlend 97°, orientierbarer Lichtstrahl 180°, IK09, UGR <25, Lebensdauer: 50'000 Std. / L80

Produkt Daten

Bestellnummer	LL-64528W12* / LL-64529W12*
Material	Gehäuse aus Aluminium
Betriebsgerät	inklusiv LED-Konverter
Orientierbar	180°
Leistung	30 W
Lichtstrom	4171 lm
Lichtfarbe	3000 K
Farbwiedergabe	CRI 80
Ausstrahlwinkel	symmetrisch abstrahlend 97°
Lebensdauer	50'000 Std. / L80
UGR	<25
IK-Schutz	IK09
Farbe	Grau (RAL 9006), anthrazit (RAL 7021)

* Lieferfristen auf Anfrage

Gartenstrahler Vuelta 2 aus Aluminium-Druckguss für Aussenanwendungen, Haltebügel mit Arretierungsfunktion und 180° Neigung Horizontal, symmetrisch abstrahlend 97° Wide Flood, Polyesterpulverbeschichtung, Diffusor besteht aus extra transparentem Sicherheitsglas 6 mm mit schwarzem Siebdruckaufdruck, inkl. Betriebsgerät, Leistung 30W arrayLED 2 Step MacAdam, Lichtfarbe 3000 K, Farbwiedergabe CRI 80, Lichtstrom 4171 lm mit 139 lm/W, UGR <25, Lebensdauer 50'000 Std. / L80, IP-Schutz 65, IK-Schutz 09, Schutzklasse II, entspricht der Norm EN 60598-1

Preis- und Modelländerungen sowie Farbabweichungen bleiben jederzeit vorbehalten. Stand: September 2020

Firalux Design AG – Hauptstrasse 21 – 4461 Böckten BL
+41 61 485 13 13 – +41 61 485 13 14 – www.firalux.ch

Artikelnummer: LL-64528W12 / LL-64529W12

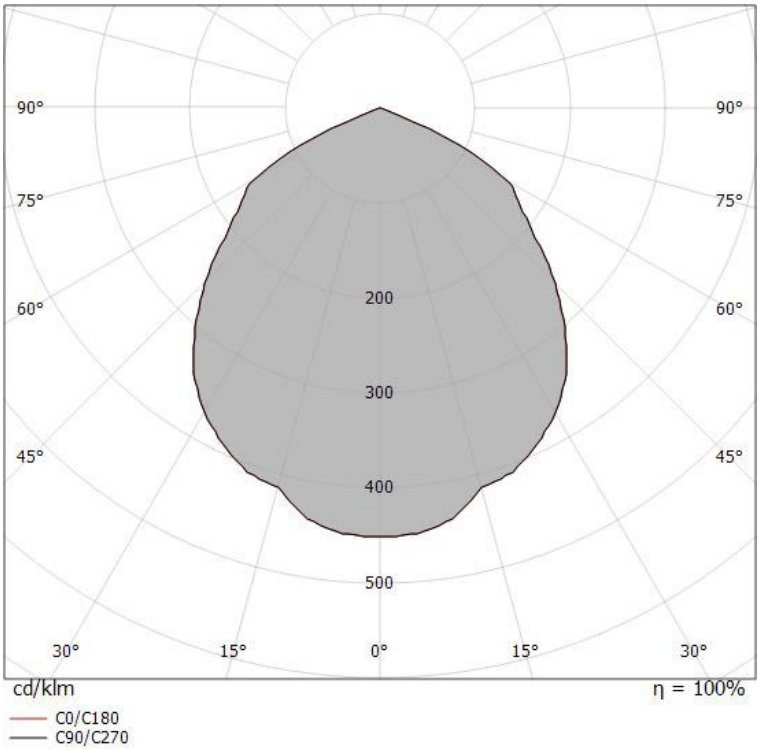

Firalux Design AG – Hauptstrasse 21 – 4461 Böckten BL
+41 61 485 13 13 – +41 61 485 13 14 – www.firalux.ch

Erdspiess 300mm **LL-14931**

Blendschutzgitter **LL-64534**

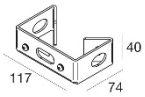

Winkelhalterung in grau **LL-64538**

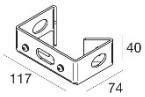

Winkelhalterung in anthrazit **LL-64539**

Verbindungsklemme 3M™ Scotchlok™ **FB-966430082**

Preis- und Modelländerungen sowie Farbabweichungen bleiben jederzeit vorbehalten. Stand: September 2020