Iris 67

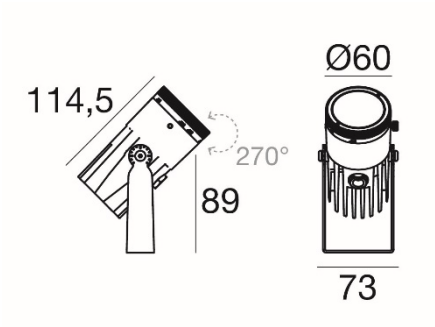

Gehäuse aus stranggepresstem Aluminium, Diffusor aus extra klarem Glas mit Siebdruckbehandlung gehärtet, abstrahlend von 8° - 50° mittels zurückgesetzte verstellbare Projektionslinse, orientierbar 270° (vertikal), inklusive Anschlusskabel 1m, UGR <19, IK10, Lebensdauer: 50'000 Std. / L80

CE · exkl. DRV · 80 Ra CRI · inkl. · TA -20°–+50°C · IP 67

Produkt Daten

Bestellnummer	LL-84540W85* / LL-84541W85* / LL-84542W85*
Material	Gehäuse aus stranggepresstem Aluminium
Betriebsgerät	Exklusiv LED-Konverter
Orientier- und Drehbar	270° (vertikal)
Leistung	13 W
Lichtstrom	1724 lm
Lichtfarbe	3000 K
Farbwiedergabe	CRI 80
Ausstrahlwinkel	abstrahlend von 8° - 50° mittels zurückgesetzte verstellbare Projektionslinse
Lebensdauer	50'000 Std. / L80
UGR	<19
IK-Schutz	IK10
Farbe	Weiss (RAL 9003), schwarz (RAL 9005), grau (RAL 9006)

* Lieferfristen auf Anfrage

Gartenstrahler Iris67 aus Aluminiumdruckguss für Aussenanwendungen, Haltebügel Aluminium mit 270° Neigung Vertikal, abstrahlend von 8° - 50° mittels zurückgesetzte verstellbare Projektionslinse, Pulverbeschichtung, Diffusor besteht aus extra klarem Glas mit einer Siebdruckbehandlung gehärtet, excl. Betriebsgerät 350mA, inkl. Netzkabel 1 m, Leistung 13 W arrayLED 2 Step MacAdam, Lichtfarbe 3000 K, Farbwiedergabe CRI 80, Lichtstrom 1724 lm mit 132.6 lm/W, Lebensdauer 50’000 Std. / L80, UGR <19, IP-Schutz 67, IK-Schutz 10, Schutzklasse III, entspricht der Norm EN 60598-1

Preis- und Modelländerungen sowie Farbabweichungen bleiben jederzeit vorbehalten. Stand: Februar 22

Firalux Design AG – Hauptstrasse 21 – 4461 Böckten BL
+41 61 485 13 13 – +41 61 485 13 14 – www.firalux.ch

FIRALUX THE LIGHT

Artikelnummer: LL-84540W85 / LL-84541W85 / LL-84542W85

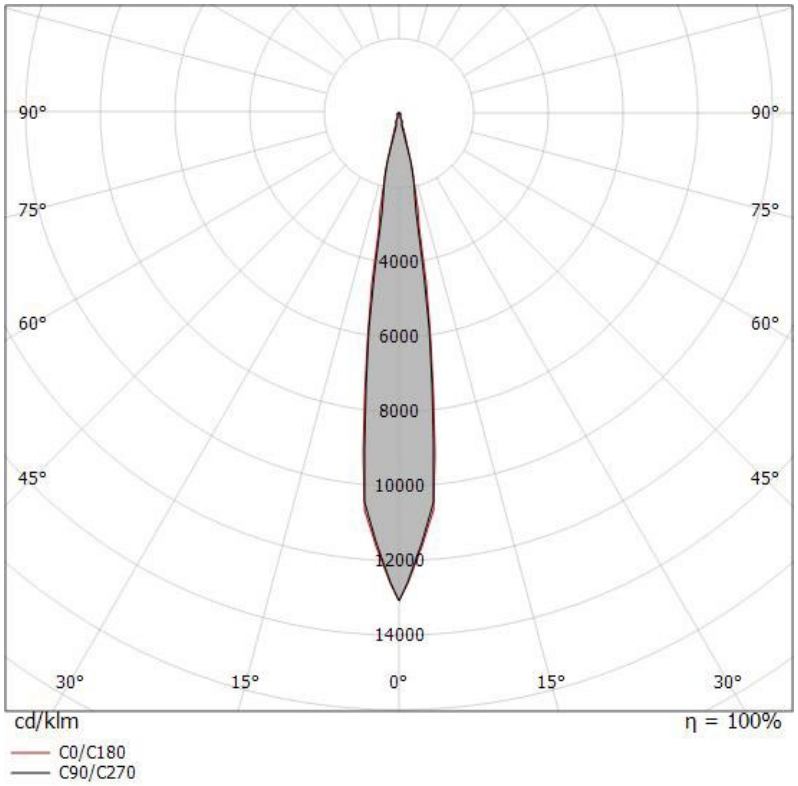

Firalux Design AG – Hauptstrasse 21 – 4461 Böckten BL
+41 61 485 13 13 – +41 61 485 13 14 – www.firalux.ch

Konverter 6-14W / IP67 / 350mA / ON/OFF **LL-99183**

Erdspiess 250mm **LL-84890**

Erdspiess 700mm **LL-98112**

Verbindungsklemme 3M™ Scotchlok™ **FB-966430082**

Preis- und Modelländerungen sowie Farbabweichungen bleiben jederzeit vorbehalten. Stand: Februar 22