O r m a _ I J 1
M e d i u m F l o o d / F l o o d

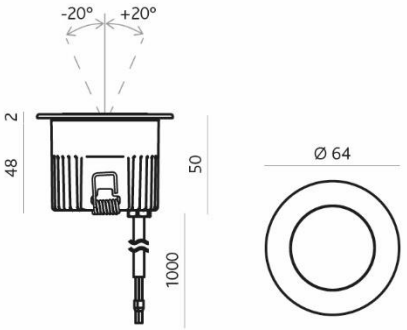

Gehäuse aus Alu-Druckguss mit schwarzer Oberfläche, Abdeckung aus extra-klarem Glas, Kühlkörper aus Aluminium, Leuchtmittel schwenkbar +/- 20°, einflammig, 1 m Anschlusskabel, IP68, IK10, belastbar 2'000 kg.

IP 68 · inkl. · exkl. DRV · 80 Ra CRI

P r o d u k t D a t e n

Bestellnummer	LL-81199W30 / Medium Flood LL-81199W60 / Flood
Material	Aluminium-Druckguss
Betriebsgerät	Exklusiv LED-Konverter
Leistung	4 W
Lichtstrom	490 lm
Lichtfarbe	3000 K
Ausstrahlwinkel	29° / 48°
Farbwiedergabe	CRI 80
UGR	<19 / <22
Lebensdauer	50'000 Std. / L80
IK-Schutz	10
Farbe	Stahl

Boden-Einbauleuchte Orma_IJ 1 / Medium Flood und Flood, Leuchtengehäuse aus Aluminium-Druckguss mit schwarzer Oberfläche, exklusiv LED-Konverter, inkl. 1 m Anschlusskabel, Leistung 4 W, Lichtstrom 490 lm, Farbwiedergabe CRI 80, Lichtfarbe 3000 K, Ausstrahlwinkel 29° oder 48°, UGR-Wert <19 oder <22, Lebensdauer 50’000 Std. / L80, IP-Schutz 68, Schutzklasse 3, IK-Schutz 10, belastbar bis max. 2000 kg

Preis- und Modelländerungen sowie Farbabweichungen bleiben jederzeit vorbehalten. Stand: März 22

Artikelnummer: LL-81199W30

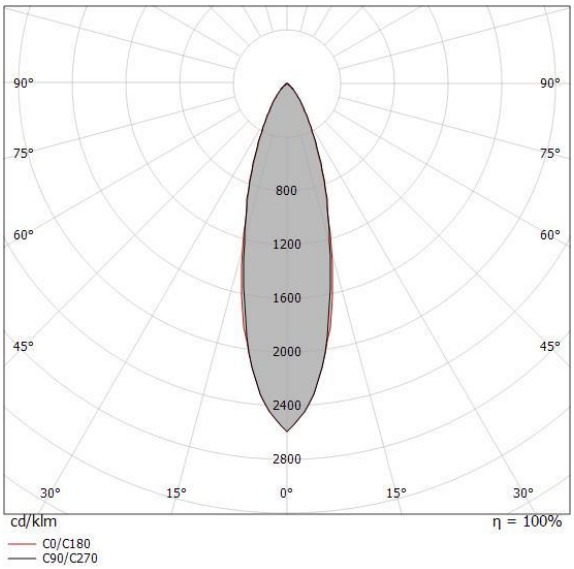

Artikelnummer: LL-81199W60

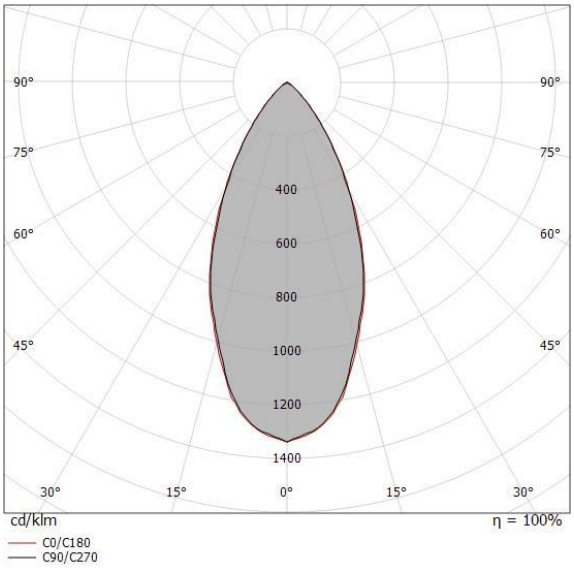

Preis- und Modelländerungen sowie Farbabweichungen bleiben jederzeit vorbehalten. Stand: März 22

Einbaugehäuse	LL-99650

Treiber Mini_Aqualed	LL-89421
1 Leuchte, max. 7W, 350 mA, 74 x 65 x 27 mm	

Treiber Aqualed	LL-99183
2-3 Leuchten, max. 14W, 350 mA, 100 x 78 x 31 mm	

Preis- und Modelländerungen sowie Farbabweichungen bleiben jederzeit vorbehalten. Stand: März 22