ROMI-C Ø 600

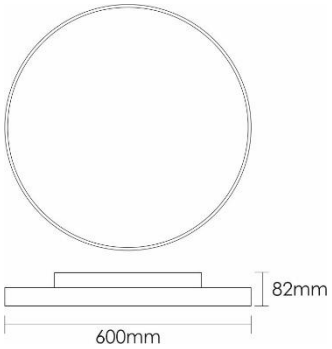

Gehäuse aus Aluminium, Anti-Glare-Abdeckung, UGR<17, Dali dimmbar, Lebensdauer: 50'000 Std. / L80

Produkt Daten

Bestellnummer	NX-60048S-40 (Silber) / NX-60048SW-40 (Weiss) / NX-60048SZ-40 (Schwarz)
Dimensionen	Ø 600mm
Betriebsgerät	Integriert
Leistung	48 W (34W nach unten / 14W nach oben)
Lichtstrom	5250 lm (3500lm nach unten / 1750lm nach oben)
Lichtfarbe	4000 K
Farbwiedergabe	CRI 80
Ausstrahlwinkel	100° nach oben / 95° nach unten
Energieeffizienzklasse	A+
IP-Schutz	IP20
UGR	<17
Lebensdauer	50'000 Std. / L80

Deckenaufbauleuchte Romi-C 600mm, Leuchtengehäuse aus Aluminium, inkl. LED-Konverter, Dali dimmbar, Aussendurchmesser 82 x Ø 600 mm, Leistung 48W, Lichtstrom 5250 lm, Farbwiedergabe CRI 80, Lichtfarbe 4000 K, Ausstrahlwinkel 100° nach oben und 95° nach unten, EEK A+, UGR <17, Lebensdauer 50'000 Std. / L80, IP-Schutz 20, Schutzklasse 1

Preis- und Modelländerungen sowie Farbabweichungen bleiben jederzeit vorbehalten. Stand: August 21

Seilpendel-Kit **NX-Stahlseil-XX**

In der Farbe weiss (sw), silber (s) und schwarz (SZ) erhältlich

Rohrpendel-Kit **NX-Rohrpendel-XX**

In der Farbe weiss (sw), silber (s) und schwarz (SZ) erhältlich

Firalux Design AG – Hauptstrasse 21 – 4461 Böckten BL
+41 61 485 13 13 – +41 61 485 13 14 – www.firalux.ch

Artikelnummer: NX-60048S-40 / NX-60048SW-40 / NX-60048SZ-40

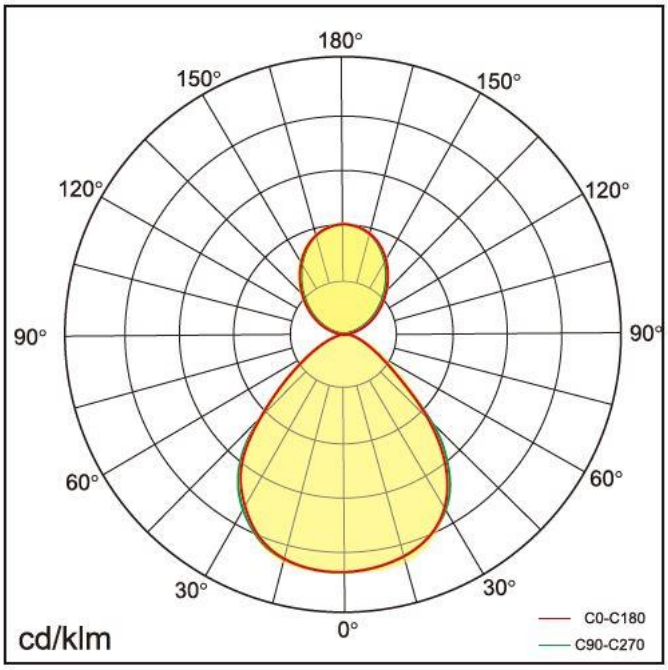

Preis- und Modelländerungen sowie Farbabweichungen bleiben jederzeit vorbehalten. Stand: August 21