ROMI-C Ø 450

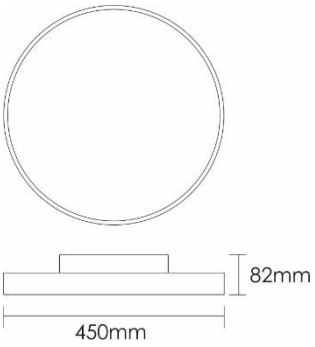

Boîtier en aluminium, couvercle anti-reflet, UGR<18, Dali dimmable, durée de vie: 50'000 h / L80

Données produit

N° article	NX-45030S-40 (argent) / NX-45030SW-40 (blanc) / NX-45030SZ-40 (noir)
Dimensions	Ø 450mm
Appareil de contrôle	Intégré
Puissance	30 W (21W vers le bas / 9W vers le haut)
Flux lumineux	3100 lm (2100lm vers le bas / 1000lm vers le haut)
Teinte	4000 K
Rendu de couleur	CRI 80
Angle du faisceau	100° vers le haut / 95° vers le bas
CEE	A+
IP	IP20
UGR	<18
Durée de vie	50'000 h / L80

Plafonnier apparent Romi-C 450mm, boîtier du luminaire en aluminium, y compris convertisseur LED, Dali dimmable, diamètre extérieur 82 x Ø 450 mm, puissance 30W, flux lumineux 3100 lm, rendu des couleurs CRI 80, couleur de la lumière 4000 K, angle de rayonnement 100° vers le haut et 95° vers le bas, EEK A+, UGR <18, durée de vie 50'000 h / L80, IP protection 20, classe de protection 1

Sous réserve de changement de prix, de modèles et des variantes de couleurs. Version : août 21

Firalux Design AG – Hauptstrasse 21 – 4461 Böckten BL
+41 61 485 13 13 – +41 61 485 13 14 – www.firalux.ch

Pendule à corde-Kit **NX-Stahlseil-XX**

Disponible en blanc (sw), argent (s) et noir (sz).

Pendule à tube-Kit **NX-Rohrpendel-XX**

Disponible en blanc (sw), argent (s) et noir (sz).

Firalux Design AG – Hauptstrasse 21 – 4461 Böckten BL
+41 61 485 13 13 – +41 61 485 13 14 – www.firalux.ch

N° article: NX-45030S-40 / NX-45030SW-40 / NX-45030SZ-40

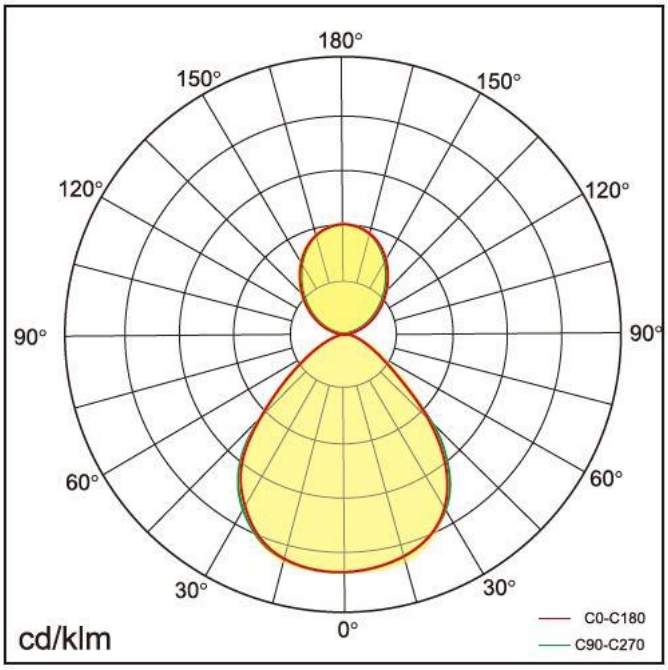

Firalux Design AG – Hauptstrasse 21 – 4461 Böckten BL
+41 61 485 13 13 – +41 61 485 13 14 – www.firalux.ch