# AIO R10

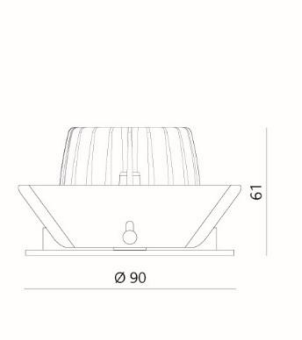


Corps en fonte d´aluminium, ressorts latéraux trapézoïdaux, verre de sécurité, convertisseur dimmable inclus (en fin de phase), connecteur entre la lumière et le convertisseur pour une installation simplifiée, avec pince rapide (P), boucles simplifiées

## Données produit

| | |
|---|---|
| N° article | AIO-WM-92-1030.2-A / AIO-AS-92-1030.2 / AIO-CM-92-1030.2-A / AIO-CB-92-1030.2 / AIO-BM-92-1030.2 |
| Matériau | Fonte d’aluminium |
| Orientable / tournant | 25° |
| Découpe de trou | Ø 80 mm |
| Appareil de contrôle | Inclus, convertisseur 260 mA, dimmable phase descendante |
| Puissance | 10 W |
| Flux lumineux | 870 lm |
| Teinte | 3000 K |
| Rendu de couleur | CRI 92 |
| Angle de rayonnement | 36° |
| CEE | A+ |
| Durée de vie | 50‘000 h / L80 |
| Variantes de couleur | Blanc mat (RAL 9016), alu satin, chromé mat, chromé noir, noir mat (RAL 9005) |

Encastré plafonnier AIO R10, corps en fonte d’aluminium, ressort latéraux trapézoïdaux, convertisseur inclus, orientable 25°, découpe de trou 80 mm, diamètre extérieur 90 mm, profondeur de montage 61 mm, puissance 10 W, flux lumineux 870 lm, teinte 3000 K, rendu couleur CRI 92, CEE A+, angle de rayonnement 36°, durée de vie 50'000 h / L80, IP-protection 44, classe de protection 3

N° article: AIO-WM-92-1030.2-A / AIO-AS-92-1030.2 / AIO-CM-92-1030.2-A / AIO-CB-92-1030.2 / AIO-SZ-92-1030.2

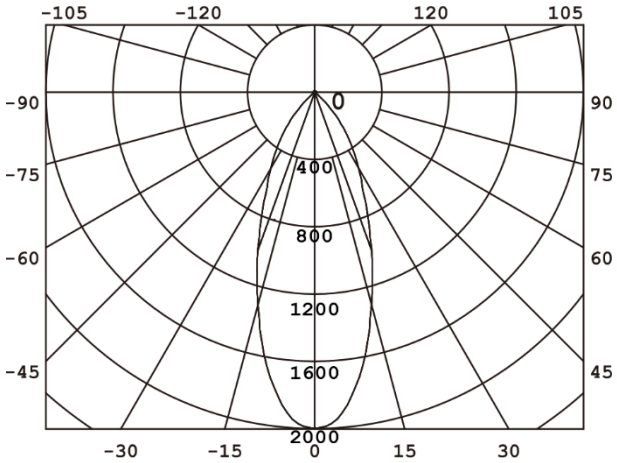

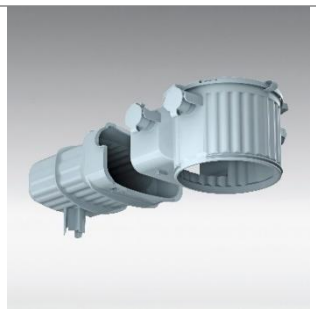

## HaloX-O / avec tunnel 90001K

HaloX-O Boîtier pour dalles et murs en béton, également adapté pour les surfaces en béton apparent grâce aux points de fixation prévus à l'intérieur du couvercle. Corps et tunnel en polyéthylène résistant à la déformation jusqu'à 100°C, résistant au feu jusqu'à 650°C, sans halogène, avec une séparation amovible entre le boîtier et le tunnel qui permet une réduction de la température ambiante dans la zone du transformateur.

## HaloX-O couvercle ronde 90004

Tour de couverture avant découpisser de 80 mm