AIO R10 DALI

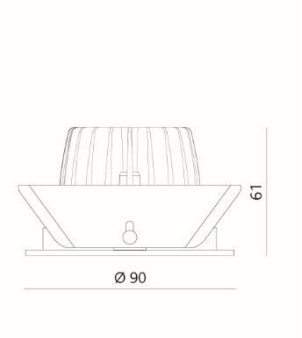

Corps en fonte d´aluminium, ressorts latéraux trapézoïdaux, verre de sécurité, convertisseur DALI inclus, connecteur entre la lumière et le convertisseur pour une installation simplifiée, avec pince rapide (P), boucles simplifiées

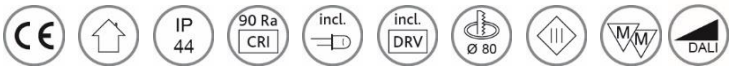

Données produit

N° article	AIO-WM-92-1030.3-A / AIO-AS-92-1030.3 / AIO-CM-92-1030.3-A / AIO-CB-92-1030.3 / AIO-SZ-92-1030.3
Matériau	Fonte d'aluminium
Orientable / tournant	25°
Découpe de trou	Ø 80 mm
Appareil de contrôle	Inclus, convertisseur DALI
Puissance	10 W
Flux lumineux	870 lm
Teinte	3000 K
Rendu de couleur	CRI 92
Angle de rayonnement	36°
CEE	A+
Durée de vie	50'000 h / L80
Variantes de couleur	Blanc mat (RAL 9016), alu satin, chromé mat, chromé noir, noir mat (RAL 9005)

Encastré plafonnier AIO R10, corps en fonte d'aluminium, ressort latéraux trapézoïdaux, convertisseur DALI inclus, orientable 25°, découpe de trou 80 mm, diamètre extérieur 90 mm, profondeur de montage 61 mm, puissance 10 W, flux lumineux 870 lm, teinte 3000 K, rendu couleur CRI 92, CEE A+, angle de rayonnement 36°, durée de vie 50'000 h / L80, IP-protection 44, classe de protection 3

N° article: AIO-WM-92-1030.3-A / AIO-AS-92-1030.3 / AIO-CM-92-1030.3-A / AIO-CB-92-1030.3 / AIO-SZ-92-1030.3

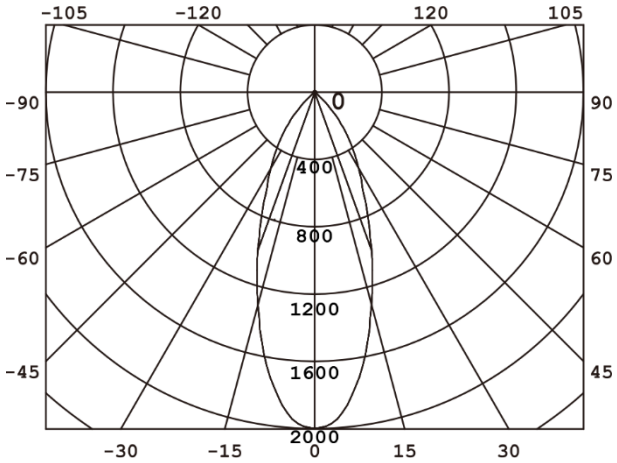

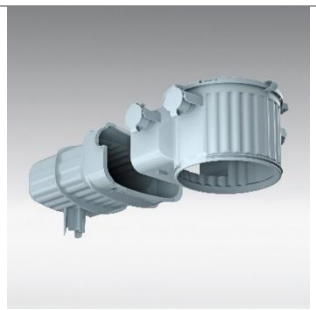

HaloX-O / avec tunnel 90001K

HaloX-O Boîtier pour dalles et murs en béton, également adapté pour les surfaces en béton apparent grâce aux points de fixation prévus à l'intérieur du couvercle. Corps et tunnel en polyéthylène résistant à la déformation jusqu'à 100°C, résistant au feu jusqu'à 650°C, sans halogène, avec une séparation amovible entre le boîtier et le tunnel qui permet une réduction de la température ambiante dans la zone du transformateur.

HaloX-O couvercle ronde 90004

Tour de couverture avant découpisser de 80 mm